# 撞击锁
# Push to close latch

FORND 弗朗德工业

**B-1601** RV door latch

IP40

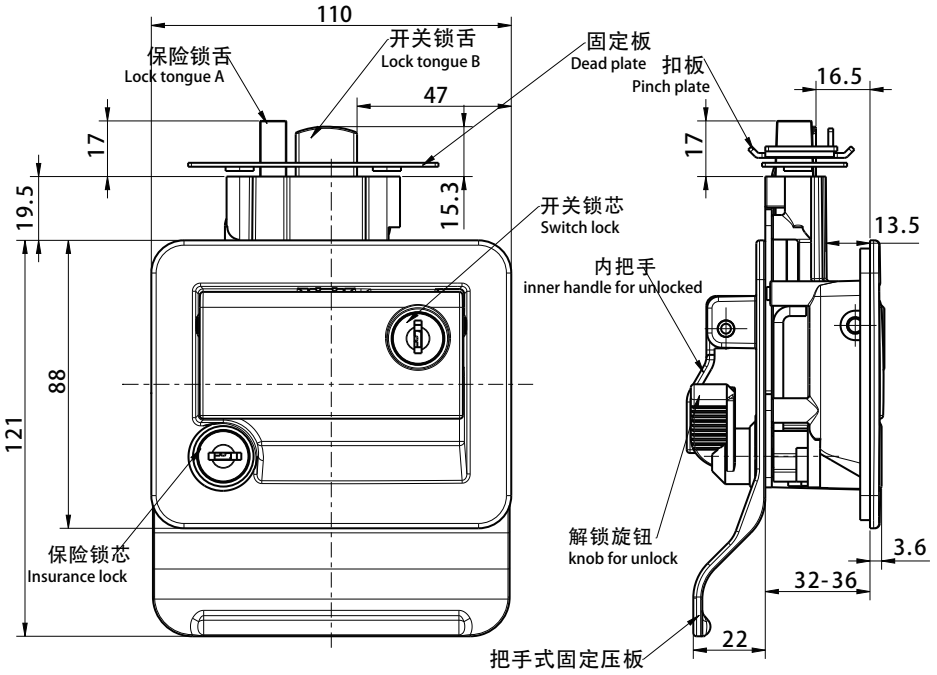

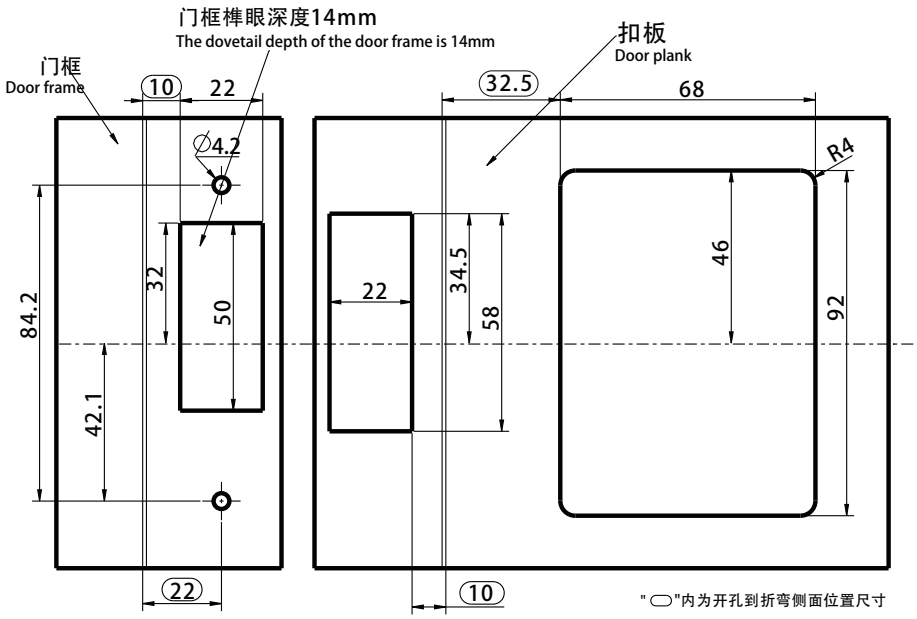


1.Material and surface treatment:
Lock body, handle： Zamak DIN-EN 1774-ZnAl4Cu1
Sealing ring: EPDM foam.

2. Performance parameters: Protection class: IP40

3. Remarks:
Optional dedicated key
Default CH751 key

1.材质及表面处理：
锁体，手柄：5#锌合金
密封圈：EPDM发泡胶。

2.性能参数：防护等级：IP40

3.备注：
专用钥匙可选
默认 CH751 钥匙

| 锌合金 Zinc alloy | |
|---|---|
| 喷塑黑 Powder coating black | 亮铬 Bright chrome plating |
| B-1601-40 | B-1601-30 |

如需获得产品3D模型图，请联系WWW.FORND.COM