L handle lock B-1305

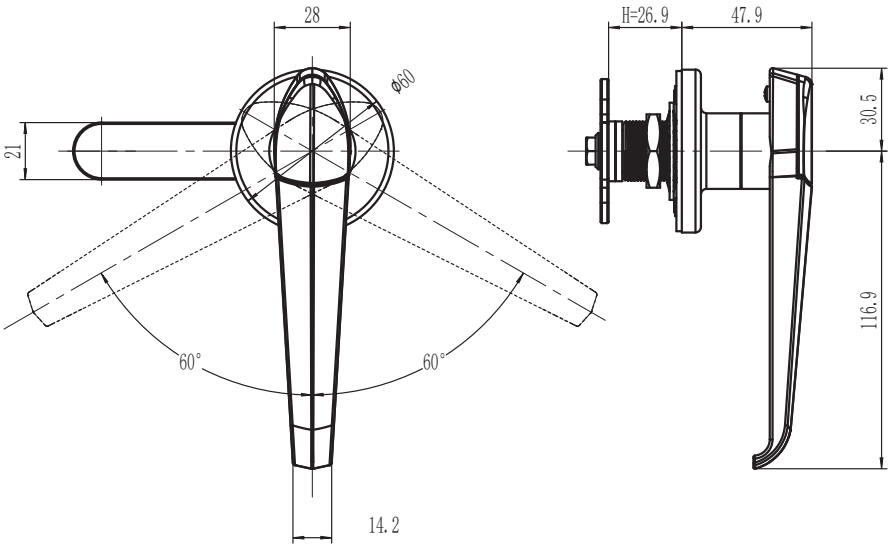

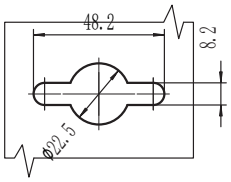

开孔尺寸(Cut out)

1.Material and surface treatment:
Lock body, handler , dust cover: Zamak DIN-EN 1774-ZnAl4Cu1 or SUS304
Steel bolt: iron galvanized or SUS304
Sealing ring: EPDM foam.

2. Performance parameters:
Protection class: IP65

3. Remarks:
Optional dedicated key
Default K200 key

1.材质及表面处理:
锁体，手柄，防尘盖：5#锌合金或 SUS304
钢栓 ：铁镀锌或 SUS304
密封圈：EPDM发泡胶。

2.性能参数：防护等级：IP65

3.备注：
专用钥匙可选
默认 K200 钥匙

	锌合金，亮铬 Zinc Bright Chrom	SUS304
K200 钥匙锁定 K200 keylocking	B-1305-30	B-1305-A1

如需获得产品3D模型图，请联系WWW.FORND.COM