quarter turn lock D1-1410

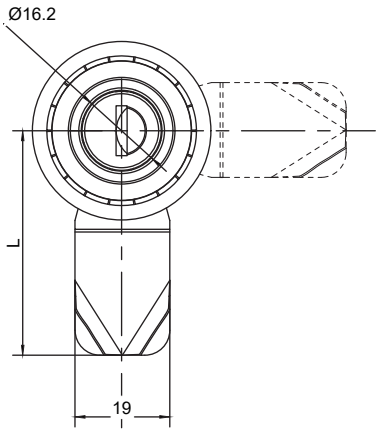

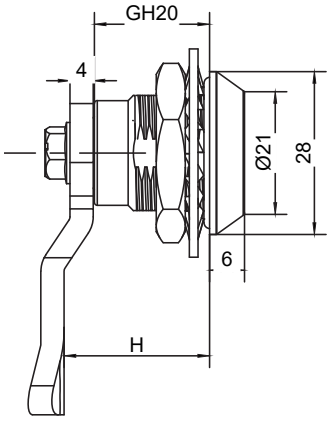

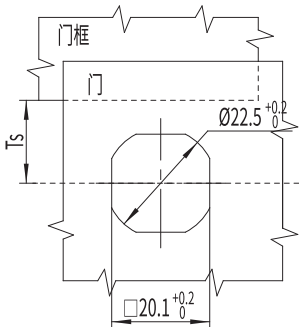

1.Material and surface treatment:
Main body： Zamak DIN-EN 1774-ZnAl4Cu1 or SUS304
Steel bolt: iron galvanized or SUS304

2. Performance parameters:
Protection class: IP65

3. Installation instructions:
Fixed screw torque 8N. M
Fixed nut torque 17N. M
Applicable door panel thickness: 1-5mm

4.Remark:
Optional dedicated key
Default K333 key code

1.材质及表面处理：
主体：5#锌合金 或 SUS304
钢栓： 铁镀锌 或 SUS304
密封圈：EPDM发泡胶

2.性能参数：
防护等级：IP65

3.安装说明：
固定螺丝扭矩 8N.M
固定螺母扭矩 17N.M
适用门板厚度：1-5mm

4.备注：
专用钥匙可选
默认 K333钥匙

如需获得产品3D模型图，请联系WWW.FORND.COM

选型 Model selection

D1-1410-150-LH-30

30 代表电镀亮铬
30 represents electroplating bright chrome
40 代表喷塑亚光黑
40 represents Black powder coated
A1 代表 SUS304
A1 represents SUS304

L 代表钢栓长度
L represents the length of the steel bolt
H 代表有效高度
H represents effective height