Knob latch B-1702

IP40

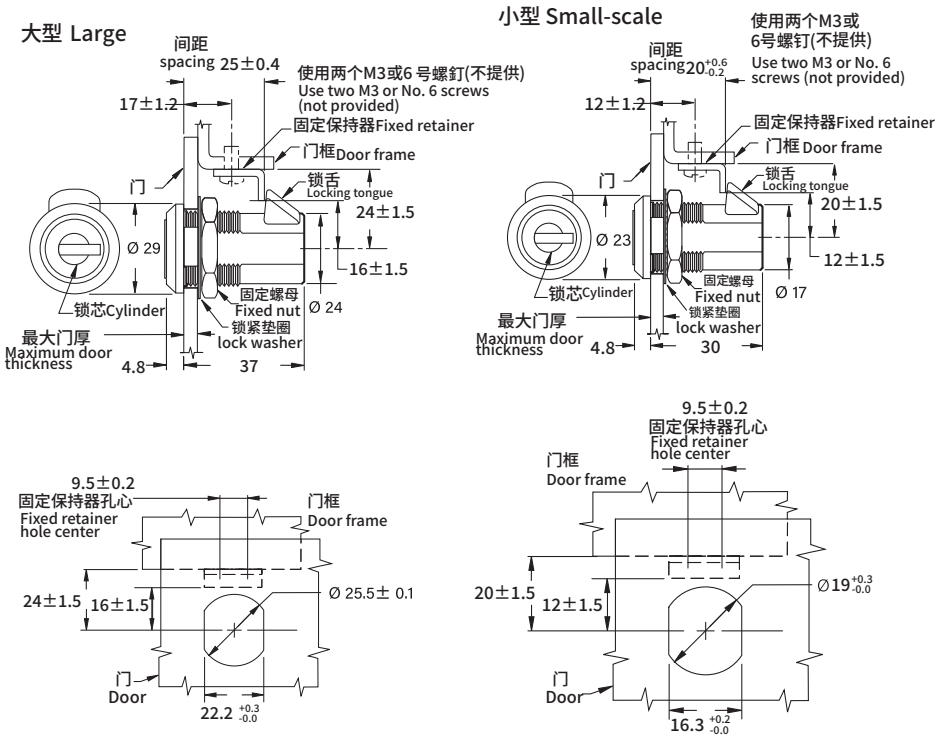

1.Material and surface treatment:
Lock body : Zamak DIN-EN 1774-ZnAl4Cu1

2. Performance parameters:
Protection class: IP40
Maximum working load:
Large: 560N
Small size: 330N
Working temperature range: -18 to 65 ° C
Flame retardant grade: UL94-HB

3. Remarks:
Default CH751 key

1.材质及表面处理:
锁体: 5#锌合金

2.性能参数:
防护等级: IP40
最大工作载荷:
大型 :560N
小型 :330N
工作温度范围 :-18℃到 65℃
阻燃等级 :UL94-HB

3.备注:
默认 CH751 钥匙

尺寸 Size	锌合金, 亮铬 Zinc alloy Bright chrom
小 Large	B-1702-10-30
大 Small-scale	B-1702-20-30

如需获得产品3D模型图，请联系WWW.FORND.COM